1. Corps
2. Roulement à billes axe vertical
3. Anneau élastique d'arbre
4. Support vertical de roulement
5. Anneau élastique d'alésage
6. Support vertical
7. Arbre d'hélice
8. Flasque rigide
9. Roulement à billes axe horizontal
10. Entretoise
11. Stator
12. Anneau élastique alésage rotor
13. Rotor
14. Rondelle
15. Support hélices

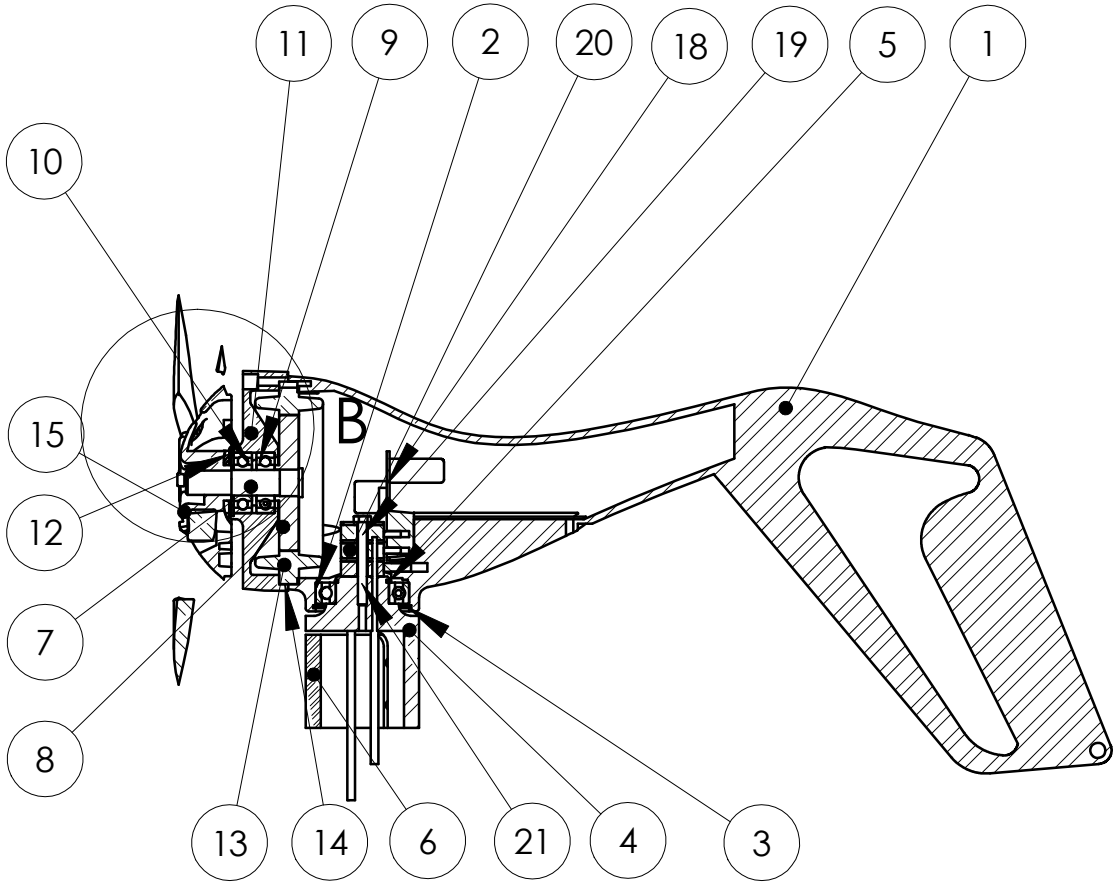

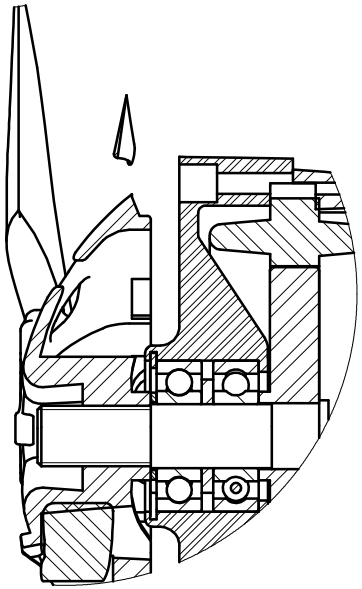

DÉTAIL B
ECHELLE 1 : 2