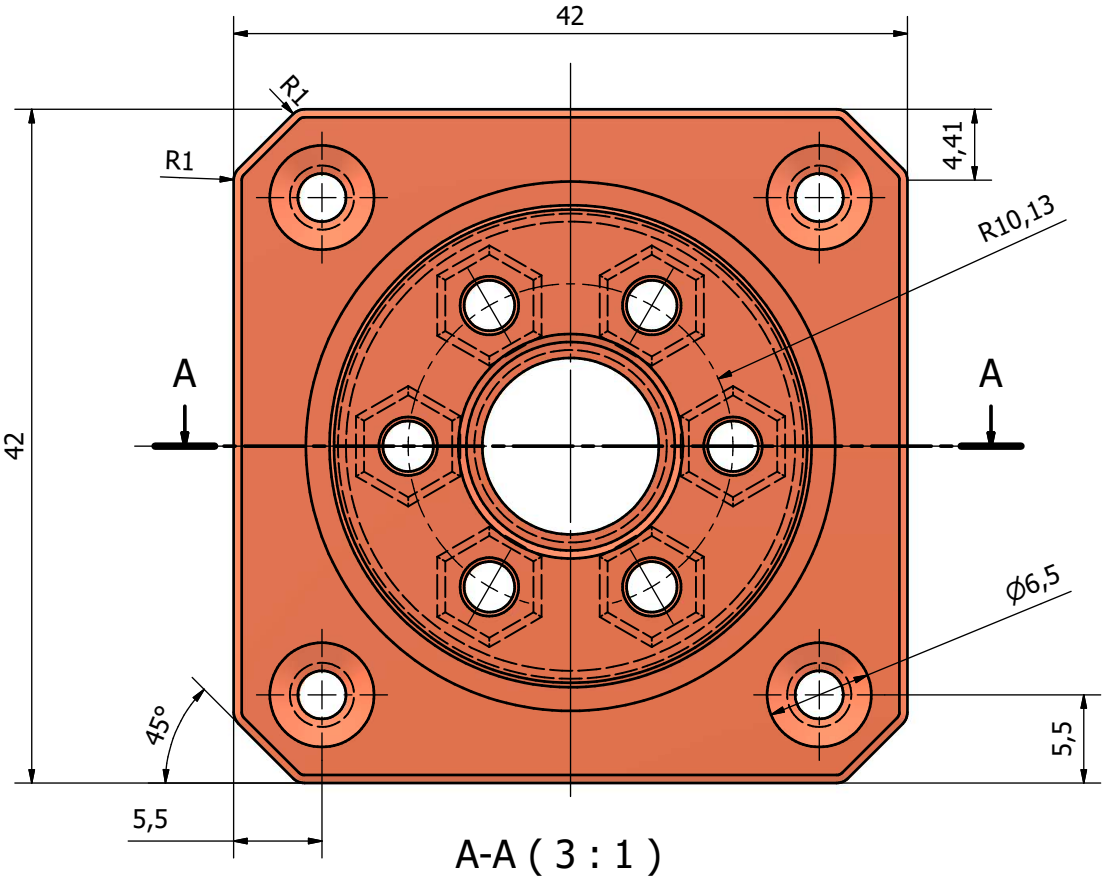

A-A (3 : 1)

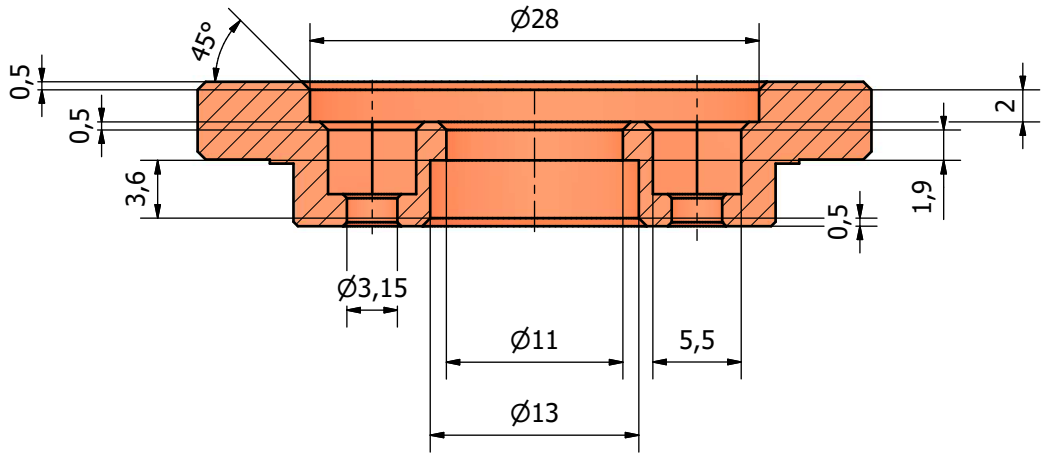

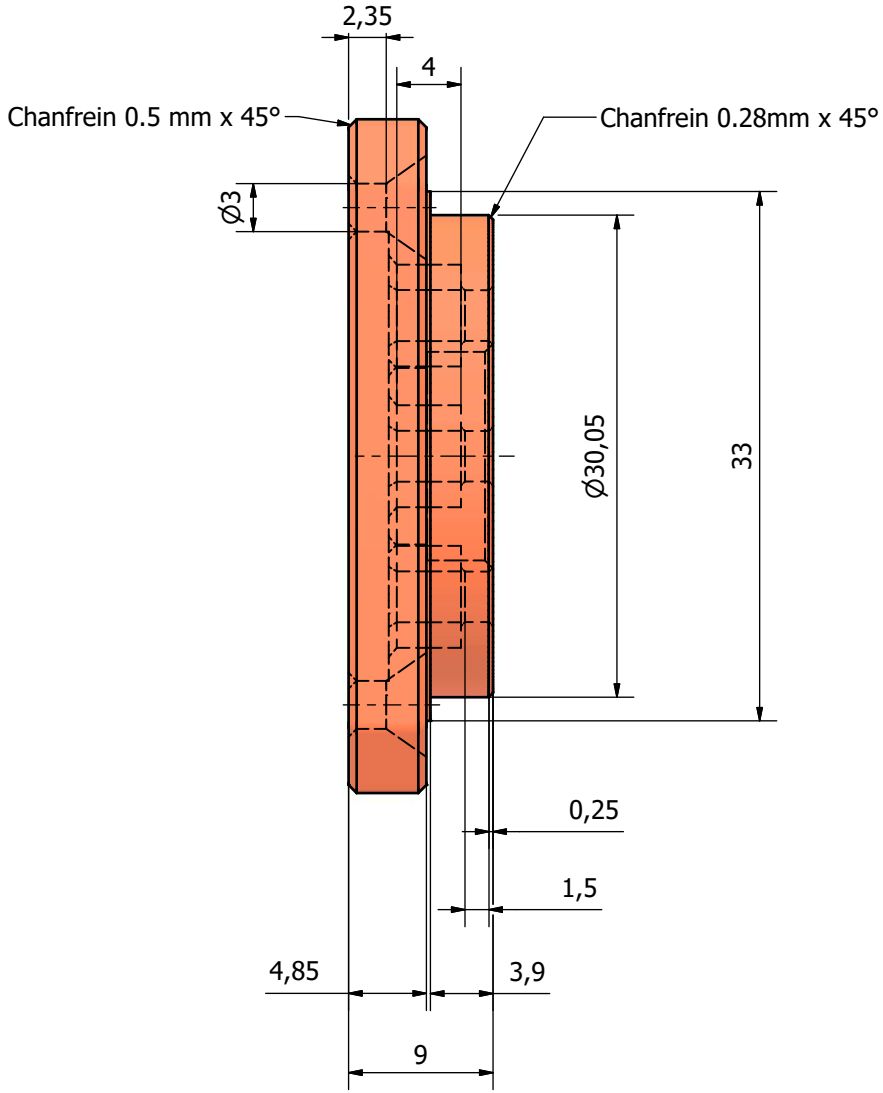

Conçu par	Vérifié par	Approuvé par	Date		Date	
df					06/07/2025	
		mise en plan evaluation 1		Modification	Feuille 1 / 1	